第４回　日本少年野球　山﨑武司旗争奪中学生ジュニア大会

1日目	6月25日（土）	A	球場	◎ 多度グランド	愛知港ボーイズ
		B	球場	四日市南ボーイズ専用グランド	四日市南ボーイズ
		C	球場	木曽川ボーイズ専用グランド	木曽川ボーイズ
		D	球場	みずきグランド	岐阜中濃ボーイズ
		E	球場	豊田ボーイズ専用グランド	豊田ボーイズ
		F	球場	尾張ボーイズ専用グランド	尾張ボーイズ
		G	球場	西尾ボーイズ専用グランド	西尾ボーイズ
		H	球場	トヨタ健保グランド	東名古屋ボーイズ
		I	球場	岩村総合グランド	愛知名港ボーイズ
		J	球場	中央発條藤岡工場グランド	三好東郷ボーイズ
		K	球場	三州ボーイズ専用グランド	三州ボーイズ
		L	球場	鶴弥阿久比工場グランド	名古屋緑ボーイズ
		M	球場	岡崎中央ボーイズ専用グランド	岡崎中央ボーイズ
		N	球場	岐阜可茂ボーイズ坊主山グランド	岐阜可茂ボーイズ
		O	球場	竹ノ輪グランド	新城ボーイズ
		P	球場	中京ボーイズ専用グランド	中京ボーイズ
2日目	6月26日（日）	A	球場	◎ 多度グランド	愛知港ボーイズ
		G	球場	西尾ボーイズ専用グランド	西尾ボーイズ
		I	球場	岩村総合グランド	愛知名港ボーイズ
		O	球場	竹ノ輪グランド	新城ボーイズ
3日目	7月2日（土）	Q	球場	◎ 愛工大名電高校グランド	愛知名港ボーイズ
予備日	7月3日（日）	R	球場	森林公園第2野球場	
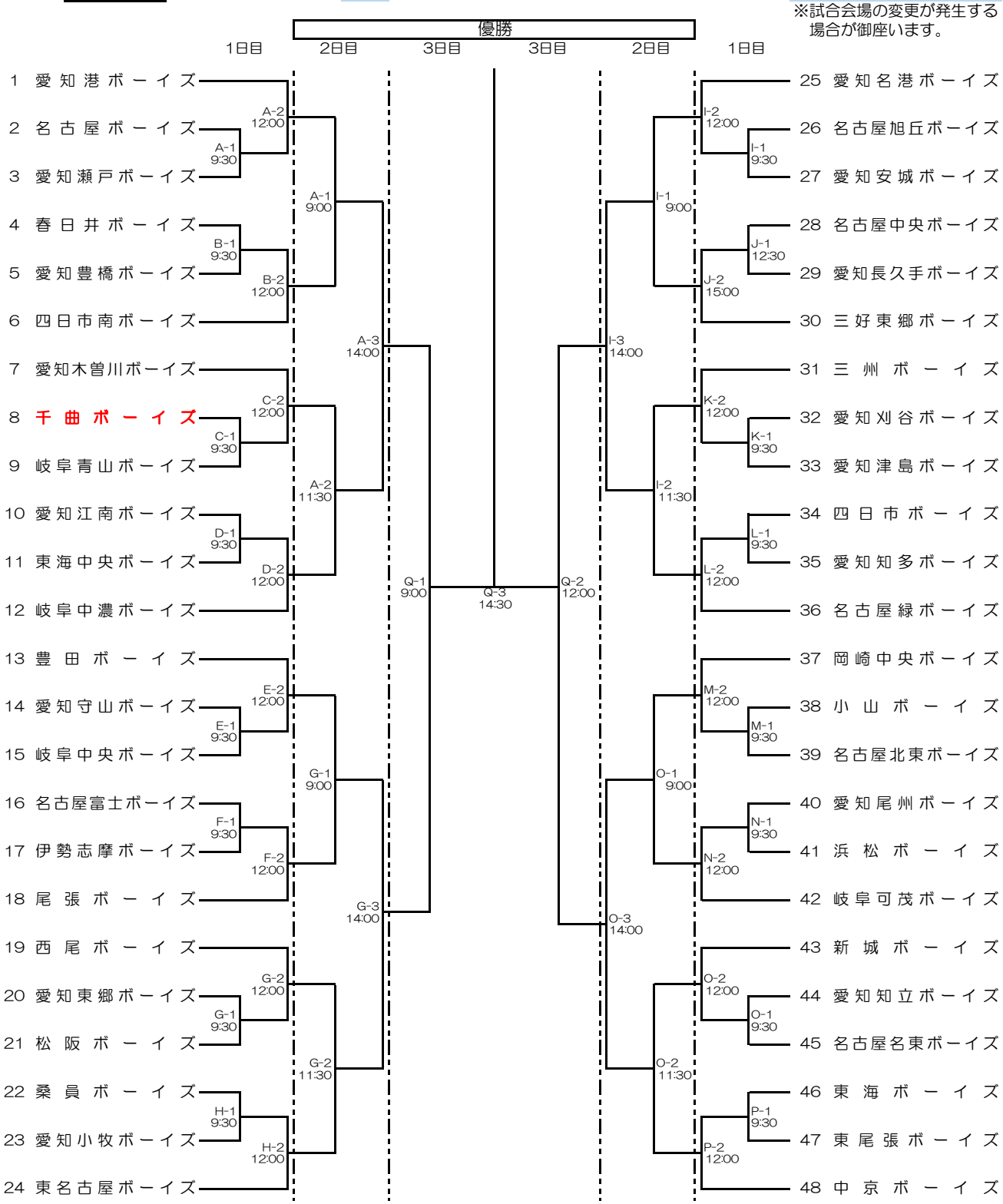
※試合会場の変更が発生する場合が御座います。